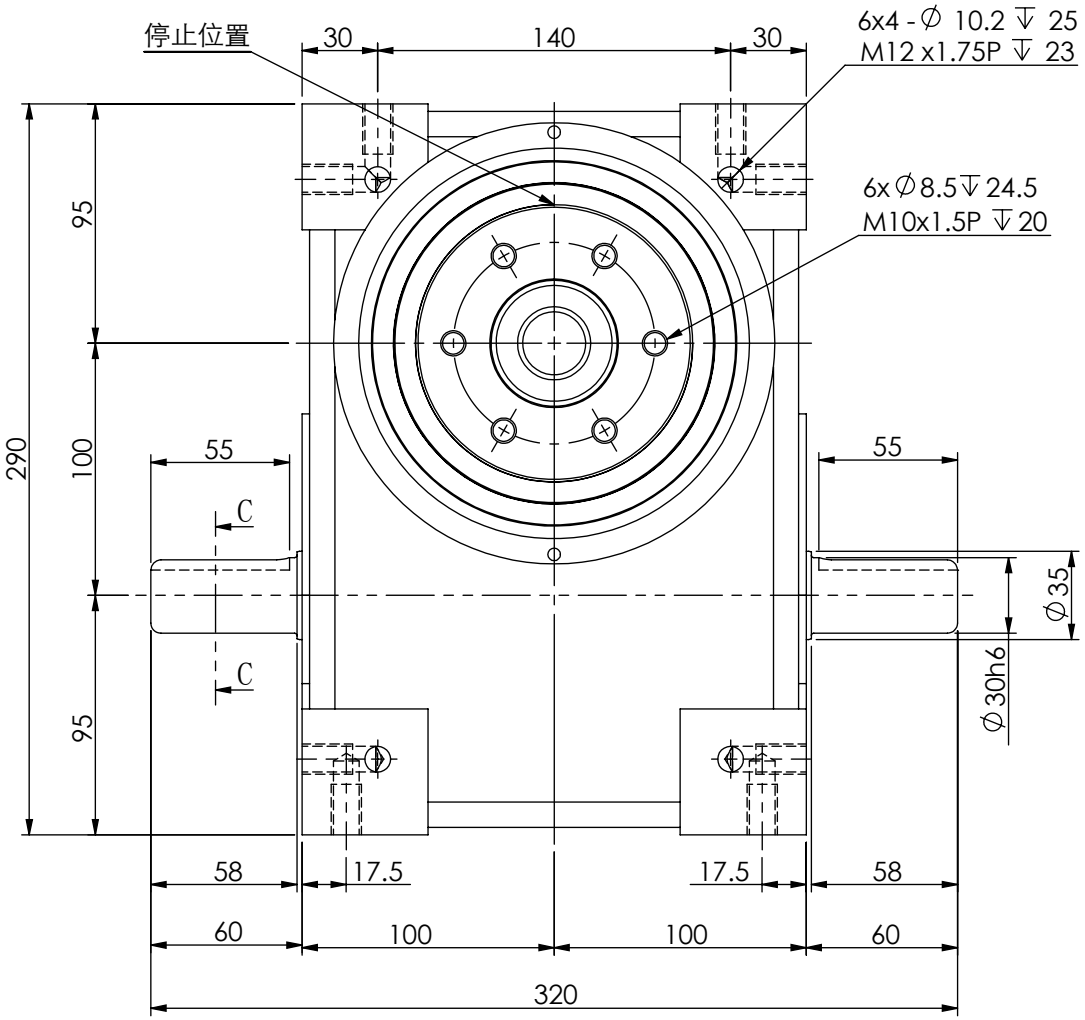

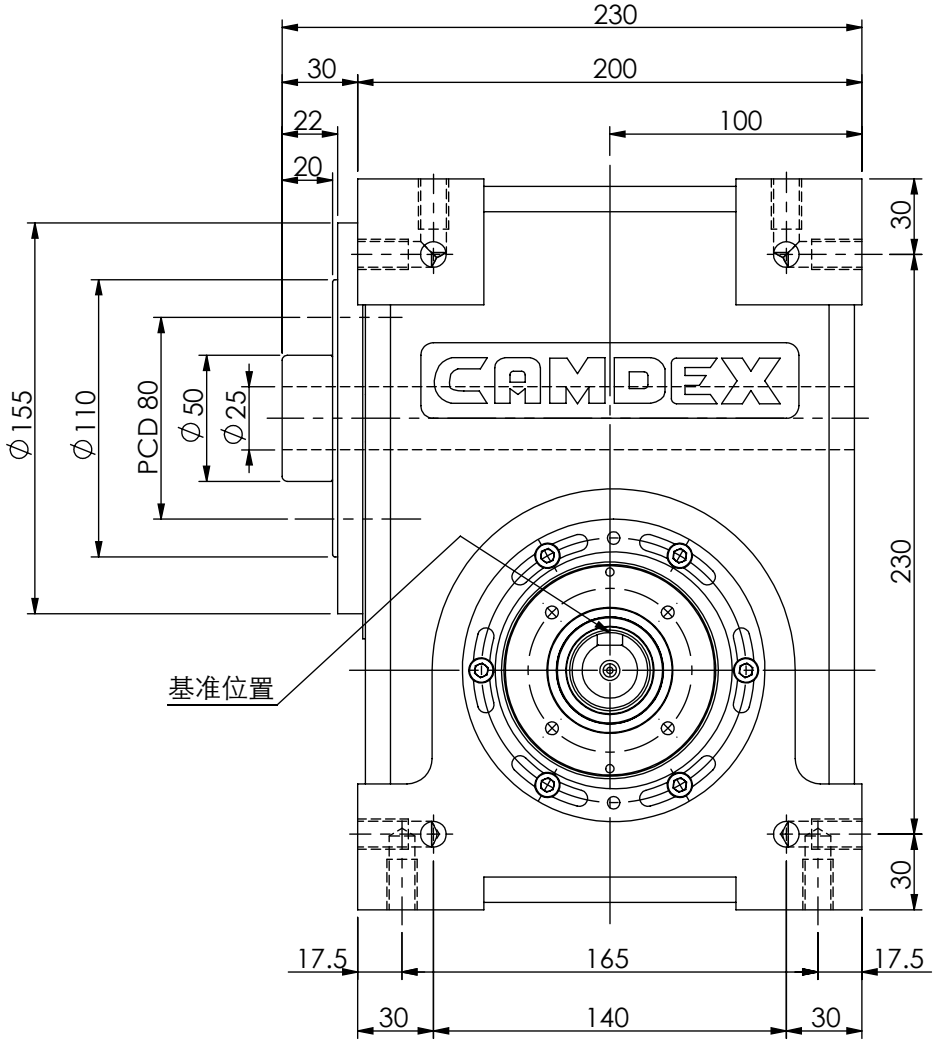

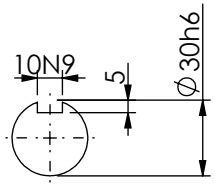

剖面 C-C

承认		校对	萧德盛	设计	陈肇辉	制图	黄文哲	客户名称	
								机构名称	
CAMDEX drives								部名称品	100DFH分割器外观图
								图号	100DFH-OUT(中空25) 日期 180330